HSF

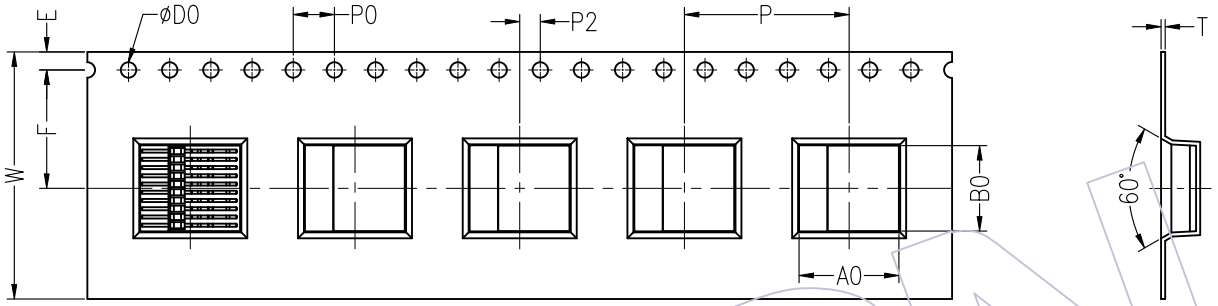

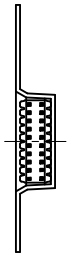

组装图

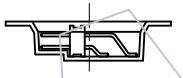

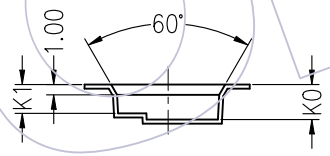

注：未注公差为±0.15

ITEM	W	A0	A1	B0	K0	K1	P	F	E	D0	D1	P0	P2	T
DIM	$24.0^{+0.30}_{-0.30}$	$9.70^{+0.10}_{-0.10}$		$8.30^{+0.10}_{-0.10}$	$3.40^{+0.10}_{-0.10}$	$2.80^{+0.10}_{-0.10}$	$16.0^{+0.10}_{-0.10}$	$11.5^{+0.15}_{-0.15}$	$1.75^{+0.10}_{-0.10}$	$1.50^{+0.10}_{-0.10}$		$4.00^{+0.10}_{-0.10}$	$2.00^{+0.10}_{-0.10}$	$0.40^{+0.05}_{-0.05}$

料　　厚：0.40±0.05
轮盘规格：13"*24MM塑胶轮盘
载带规格：24MM*18.40M，配带宽21.3MM冷封盖带
可装产品：0.8排针,2*10P，90度SMT，H=1.38(1614-1210G0Z068R1)
包 装 数：1100PCS/卷

变更记事													
					零件图		颜 色 COLOR	Black		SCALE	1:1	WCON	
					X.		材 质 MATERIAL	Conductive Polystyrene		UNIT	mm	WCON ELECTRONICS (GAUNGDONG) CO.,LTD	
A1	22/03/03	Update	苏珊	——	X.X	±0.10	设计 DESING	苏珊	22/03/03	SIZE	A4	料 号 PART NO.	TR1614-210N2401
A0	11/03/16	NEW	马云青	——	X.XX	±0.05	审 核 CHECK			SHEET	1/1		
版次 REV	日期 DATE	变 更 说 明 MODIFICATION DESCRIPTION	变更 CHANGE	核 准 APPROVE	X.XXX	±0.02	核 准 APPROVE			PROJ.		品 名 TITLE:	0.8排针,2*10P，90度SMT，H=1.38承载带
					Angle								
					X.	± 2°							
					DIM	TOL							