HSF

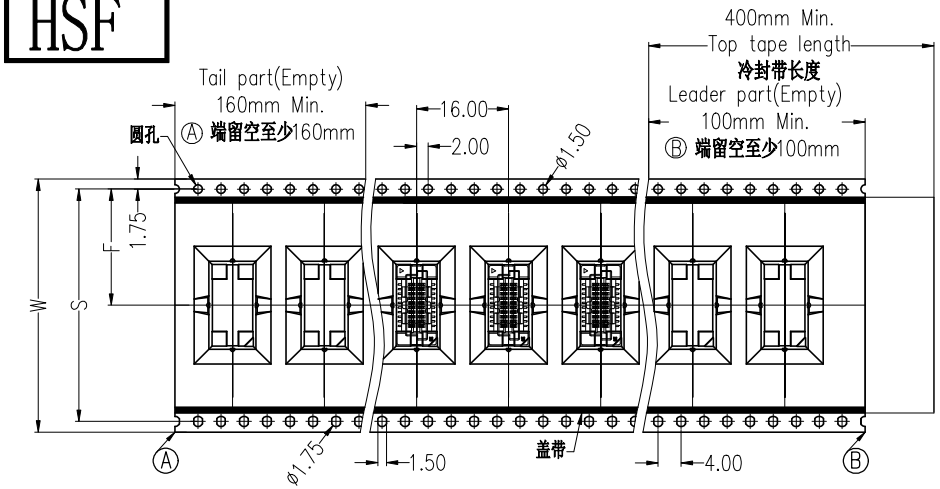

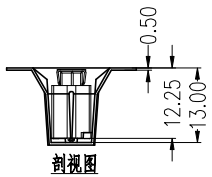

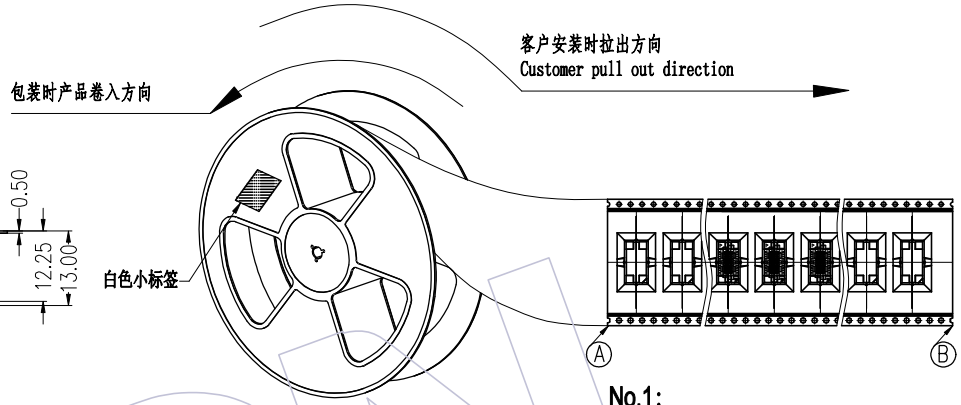

No.1:
产品包装前,注意载带要留空160mm以上
将产品放入载带凹槽后,用盖带封装,
注意:盖带与承载带的拉力30g-120g

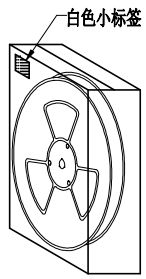

内箱:CTN-18E

No.2:
将卷盘套上防水袋,
放入1包干燥剂,
真空机封口后装入内箱,
用封箱胶封装好,并贴上标签。

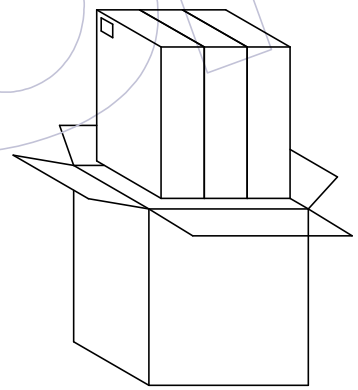

No.3:
将内箱装入外箱(3内箱/外箱)
注意统一标签方向

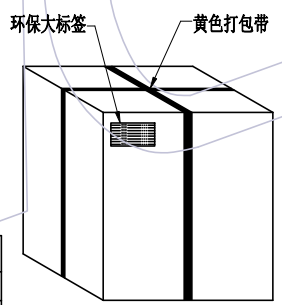

外箱:CTN-18K

No.4:
封箱,打包,贴标签。

环保大标签:

WCON 维峰电子(广东)有限公司			3
成 品 标 示 单			
WCON料号			HSF
客户料号		客户订单号	
品 名			
最小包装数量	PCS	日 期	年 月 日
整箱数量	PCS	制单号	

环保

白色小标签:

料号			
品名			
数量		日期	

PIN	载带料号	W	S	F	PCS/Reel	PCS/内箱	PCS/外箱
20P	TR3616-FN020M12401	44.0±0.10	40.40±0.15	20.20±0.15	250	500	1500
30P	TR3616-FN030M12401	44.0±0.10	40.40±0.15	20.20±0.15	250	500	1500
40P	TR3616-FN040M12401	44.0±0.10	40.40±0.15	20.20±0.15	250	500	1500
60P	TR3616-60M4401	56.0±0.10	52.40±0.15	26.20±0.15	250	250	750
80P	TR3616-80M5602	56.0±0.10	52.40±0.15	26.20±0.15	250	250	750
100P	TR3616-100M7205	72.0±0.10	68.40±0.15	34.20±0.15	250	250	750
120P	TR3616-FN120M12401	88.0±0.10	84.40±0.15	42.20±0.15	250	250	750
140P	TR3616-140M8802	88.0±0.10	84.40±0.15	42.20±0.15	250	250	750
160P	TR3616-FN160M12401	104.0±0.10	100.40±0.15	50.20±0.15	250	250	750

变更记事

版次 REV	日期 DATE	变更说明 MODIFICATION DESCRIPTION	变更 CHANGE	核准 APPROVE
A1	2023/01/05	增加30P规格	苏 珊	------
A0	2021/10/14	NEW	苏 珊	------

工程图 ENGINEERING		绘图 DRAW	苏 珊	2023/01/05
X.X	±0.30	设计 DESIGN		
X.XX	±0.20	审核 CHECK		
X.XXX	±0.10	核准 APPROVE		
Angle	± 2°			
DIM	TOL			

SCALE	FIT
UNIT	mm
SIZE	A4
SHEET	1/1
PROJ.	

WCON

WCON ELECTRONICS (GUANGDONG) CO.,LTD

料号 PART NO.	3616-SXXX-117XXR01
品名 TITLE:	0.8mm Board to Board,XXPin,Female, W/T Diff.Post&Metal CAP,H2=11.75 卷装规范